ООО «ВОРОНЕЖСКИЙ ЗАВОД СЕЛЬХОЗМАШИН»

КАТАЛОГ ДЕТАЛЕЙ И СБОРОЧНЫХ ЕДИНИЦ

ПОГРУЗЧИК – ЗЕРНОМЕТАТЕЛЬ СКРЕБКОВЫЙ ПЗС-200

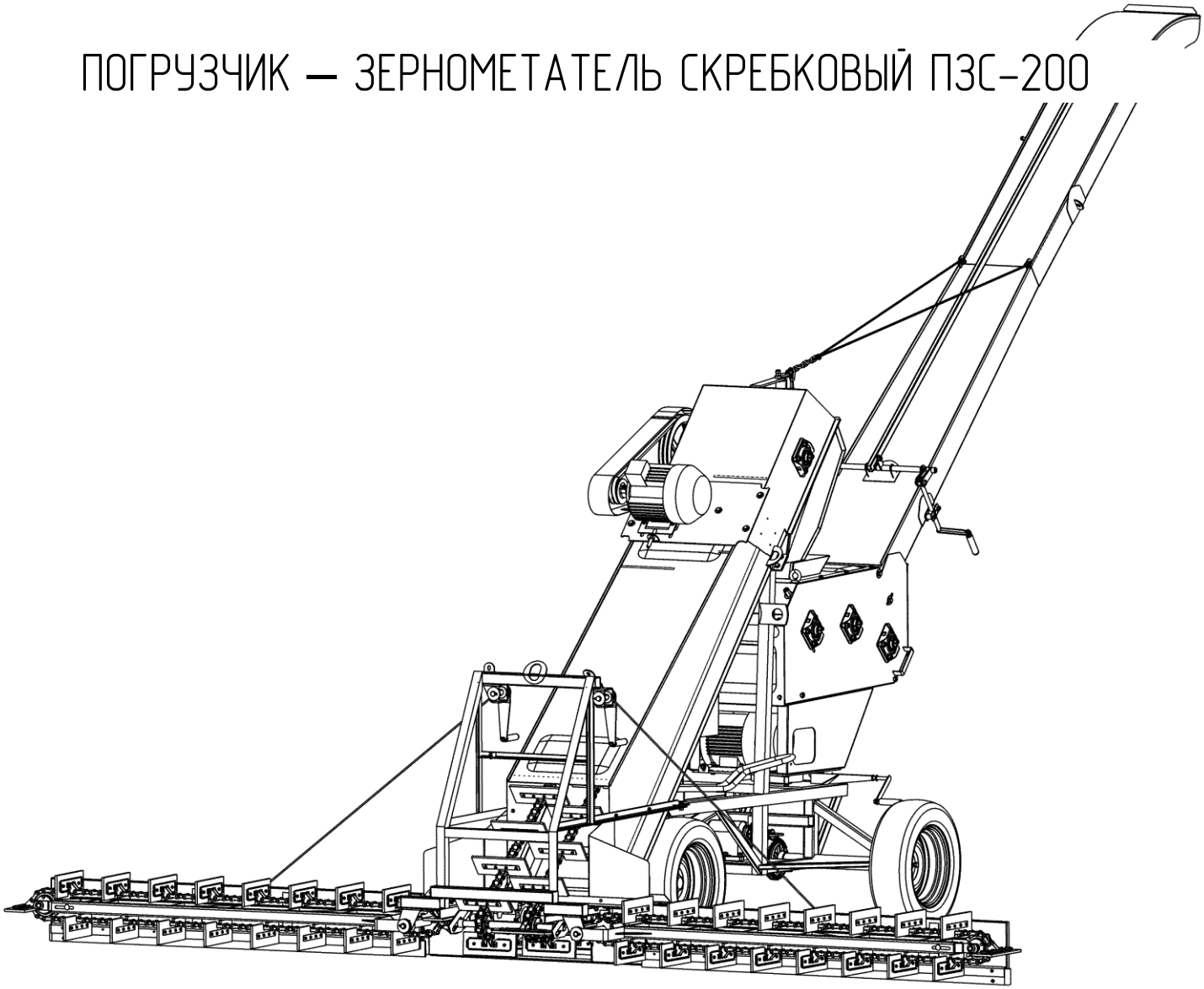

Воронеж 2022

ВВЕДЕНИЕ

Приведенная в каталоге номенклатура деталей охватывает все детали и сборочные единицы, которые могут потребоваться при эксплуатации и ремонте погрузчика — зернометателя скребкового ПЗС-200.

В каталог включены неразъёмные сборочные единицы (сварочные) без перечисления входящих в них деталей.

Каталог является справочным пособием при расчёте и составлении заявок на запасные части.

Для заказа необходимой детали (узла) достаточно найти на рисунке **номер этой детали** (узла), а по спецификации выписать **наименование**, **обозначение** и **необходимое количество** для заказа.

В связи с тем, что конструкция изделия постоянно совершенствуется, обозначения и внешний вид отдельных сборочных единиц и деталей могут отличаться от опубликованного материала.

Номер	Содержание	Страница
1	Введение	2
2	Погрузчик — зернометатель скребковый ПЗС-200	4
3	Рама и шасси	6
4	Шасси	8
5	Транспортер	10
6	Привод, натяжитель цепи	12
7	Питатель (часть 1)	14
8	Питатель (часть 2)	16
9	Лебёдка, рамка натяжная, цепь скребковая	18
10	Редуктор	20
11	Триммер с трубой	22
12	Блок триммера	24
13	Пульт / Шкаф электрический	26

ТЕХНИЧЕСКИЕ ХАРАКТЕРИСТИКИ

Наименование	Значение
Модель зернометателя	ПЗС-200
Производительность за 1 ч основного времени, т/ч	150 – 200
Масса, кг	985
Габаритные размеры в рабочем положении (длина×ширина×высота), мм	6600×5150×4300
Номинальная присоединяемая мощность, кВт	17,1

ПОГРУЗЧИК – ЗЕРНОМЕТАТЕЛЬ СКРЕБКОВЫЙ ПЗС-200 (рис. 1)

Номер	Наименование	Обозначение	Кол-во
1	Рама хода	ПЗС 01.200.00.000	1
2	Шасси	ПЗС 000.04.000	1
3	Транспортер	ПЗС 200.02.000	1
4	Питатель	ПЗС 200.06.000	1
5	Триммер с трубой	ПЗС 200.03.000	1

ПОГРУЗЧИК – ЗЕРНОМЕТАТЕЛЬ СКРЕБКОВЫЙ ПЗС-200 рис. 1

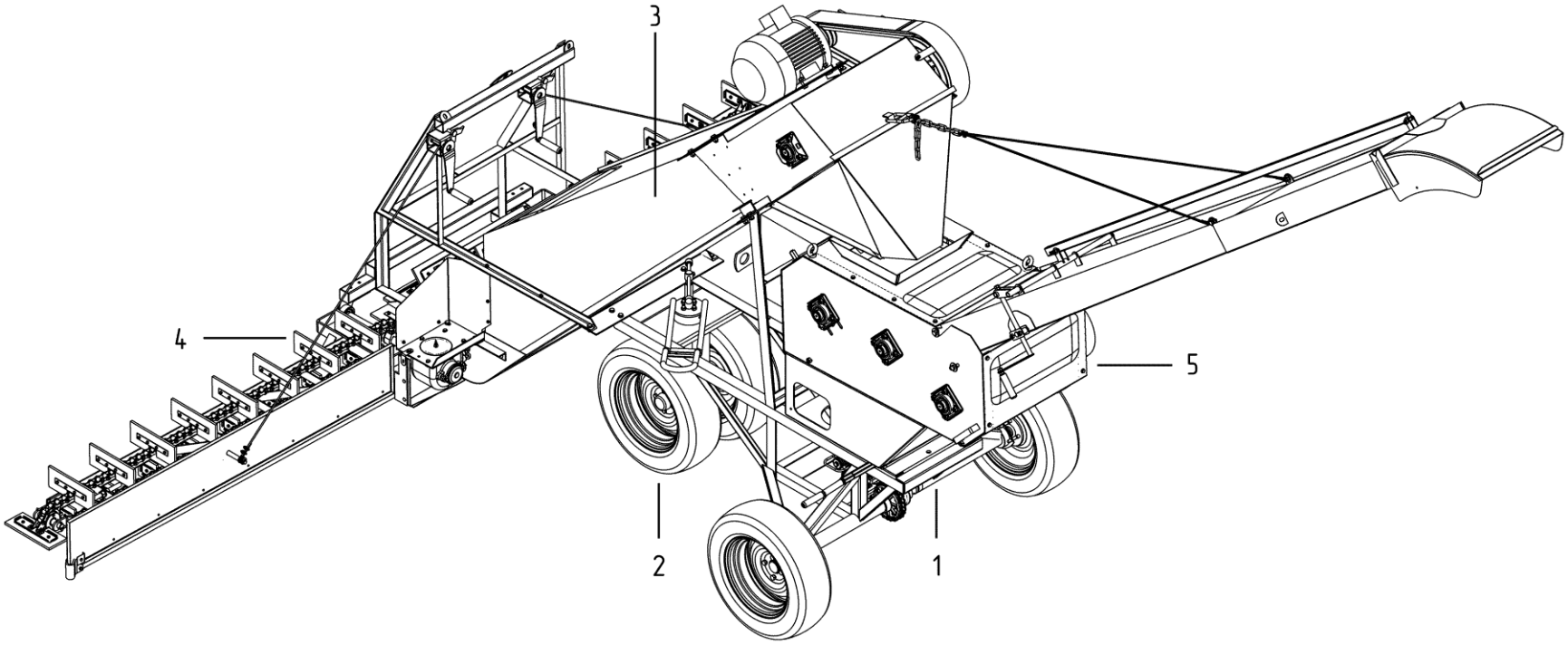

РАМА И ШАССИ (рис. 2)

Номер	Наименование	Обозначение	Кол-во
1	Рама	ПЗС 200.01.010	1
2	Рукоятка в сборе	ПЗС 000.01.020.1	1
3	Планка натяжная	ПЗС 000.03.060	1
4	Цепь	ПР-19,05-3180	1
5	Мотор-редуктор	TRC03-38, 73-23-B3-217-0,55-380-50	1
6	Полуось в сборе	ВАЗ 2103-2403069	2
7	Болт колесный ВАЗ 2108		8
8	Болт М10-6дх40.019 ГОСТ 7798-70		5
	Болт М10-6дх45.019 ГОСТ 7798-70		1
	Гайка М10-6Н.019 ГОСТ 5915-70		6
	Шайба А 10.019 ГОСТ 6958-78		6
	Шайба 10.019 ГОСТ 6402-70		6
9	Болт М10-6дх25 ГОСТ 7798-70		4
	Гайка М10-6Н ГОСТ 5915-70		4
	Шайба А.10 ГОСТ 11371-78		4
10	Болт М10-6дх25 ГОСТ 7798-70		4
	Гайка М10-6Н ГОСТ 5915-70		4
	Шайба А.10 ГОСТ 11371-78		4
20	**Фиксатор триммера**		**1**
21	Рукоятка в сборе	ПЗС 000.01.020	1
22	Кронштейн	ПЗС 000.01.150	1
23	Лента	ПЗС 000.01.030	1
24	Накладка 150х30х8 (ремень БКН/1)	ПЗС 000.01.002	1
25	Заклепка С 4,8х20 ГОСТ 10301-80		2
30	**Муфта**	**ПЗС 000.07.000**	**1**
31	Ступица	ПЗС 000.07.030	1
32	Полумуфта	ПЗС 000.07.020	1
33	Втулка	ПЗС 000.07.642	1
34	Пружина сжатия		1
35	Шпонка	ПЗС 000.07.542	1
36	Шайба ВАЗ амортизатора		1
37	Болт М10-6дх50.019 ГОСТ 7798-70		1
	Шайба 10/1 ГОСТ 6402-70		1
40	**Дифференциал**	**ПЗС 000.05.000**	**1**
41	Кожух	ПЗС 000.05.010	1
42	Звездочка	ПЗС 000.05.411	1
43	Коробка дифференциала в сборе	ВАЗ 2101-2403018	1
44	Болт М10-д6х30 ГОСТ 7798-70		2
	Гайка М10-Н6 ГОСТ 5915-70		2
	Шайба 10/1 ГОСТ 6402-70		2

РАМА И ШАССИ рис. 2

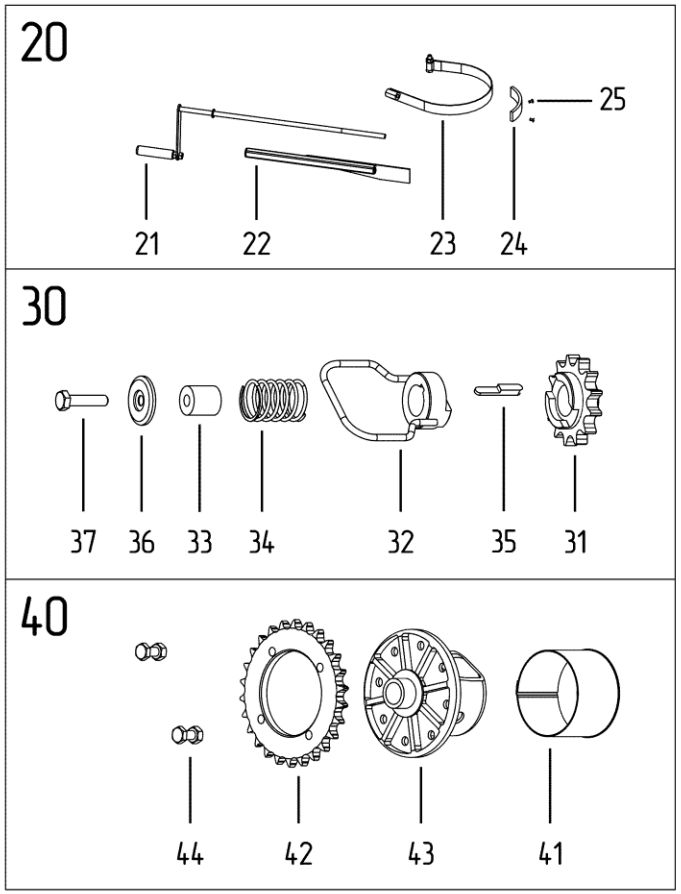

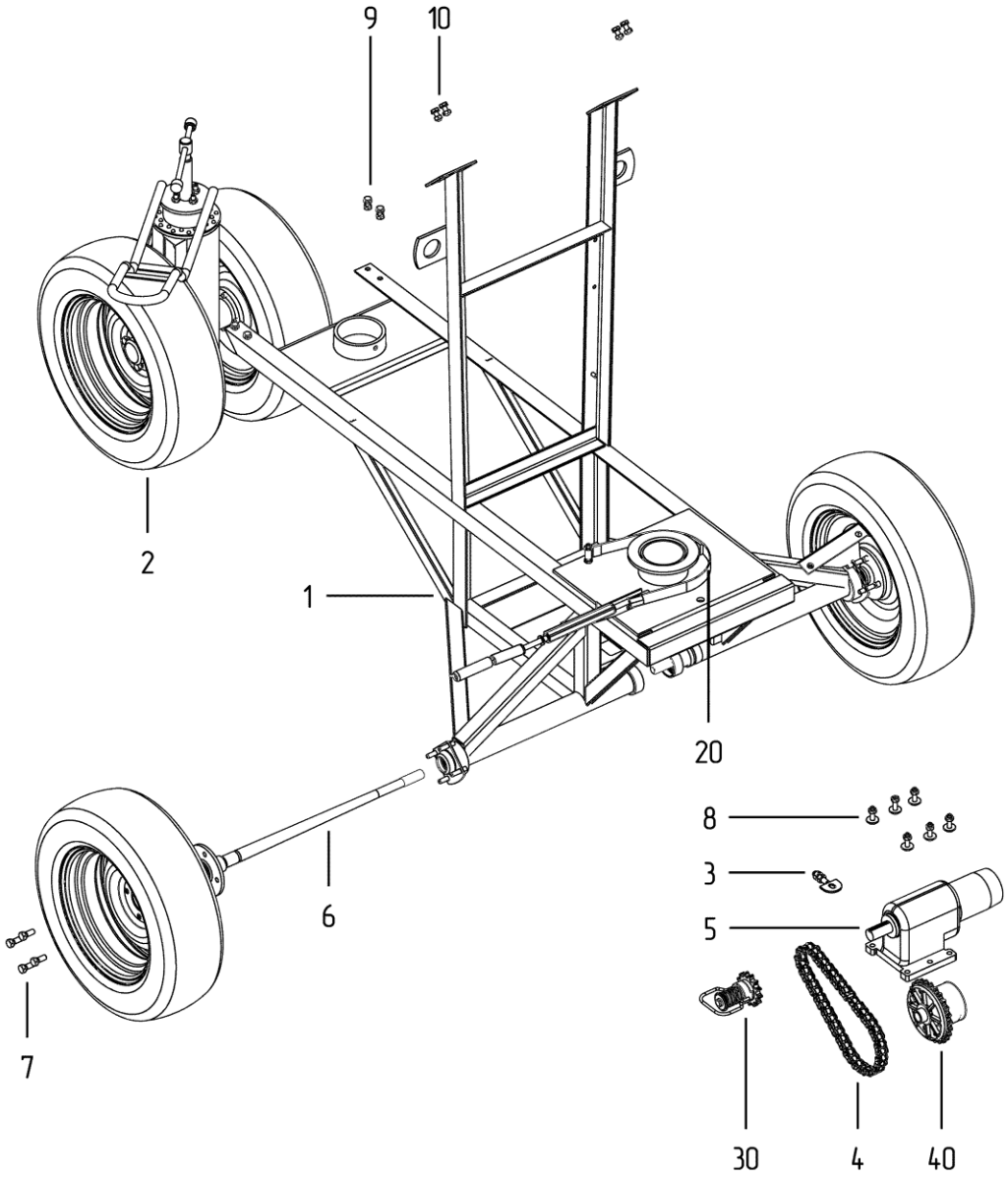

ШАССИ (рис. 3)

Номер	Наименование	Обозначение	Кол-во
1	Рычаг-кобра	ПЗС 000.04.010	1
2	Вилка	ПЗС 000.04.020	1
3	Стойка	ПЗС 000.04.030	1
4	Ворот	ПЗС 000.04.040	1
5	Гайка специальная	ЗП 01.101	1
6	Ролик	ПЗС 000.04.050	2
7	Сепаратор	ПЗС 000.04.402	1
8	Винт	ПЗС 000.04.661	1
9	Шарик	7,938-20 ГОСТ 3722-81	24
10	Ступица переднего колеса в сборе	ВАЗ 2101-3103002	2
11	Подшипник	8204 ГОСТ 7872-89	1
12	Шайба	ПЗС 000.04.403	1
13	Шплинт 6,3х50.4 ГОСТ 397-79		1
14	Колесо в сборе	155, 165, 175/70R-13 80H	2
15	Болт колесный	ВАЗ 2108	8
16	Шпилька М10 DIN 975, L=170 мм	ПЗС 000.04.621	1
	Гайка М10-6Н ГОСТ 5915-70-1		4
	Шайба 10Л		2
17	Болт М12-6дх90 ГОСТ 7798-70		4
	Гайка М12-6Н.019 ГОСТ 5915-70-1		4
	Шайба 12Л ГОСТ 6402-70		4
18	Гайка ступицы		2
	Шайба ступицы	ВАЗ 2101-3103079	2
19	Колпак ступицы колеса	ВАЗ 2101-3101065	2

ШАССИ рис. 3

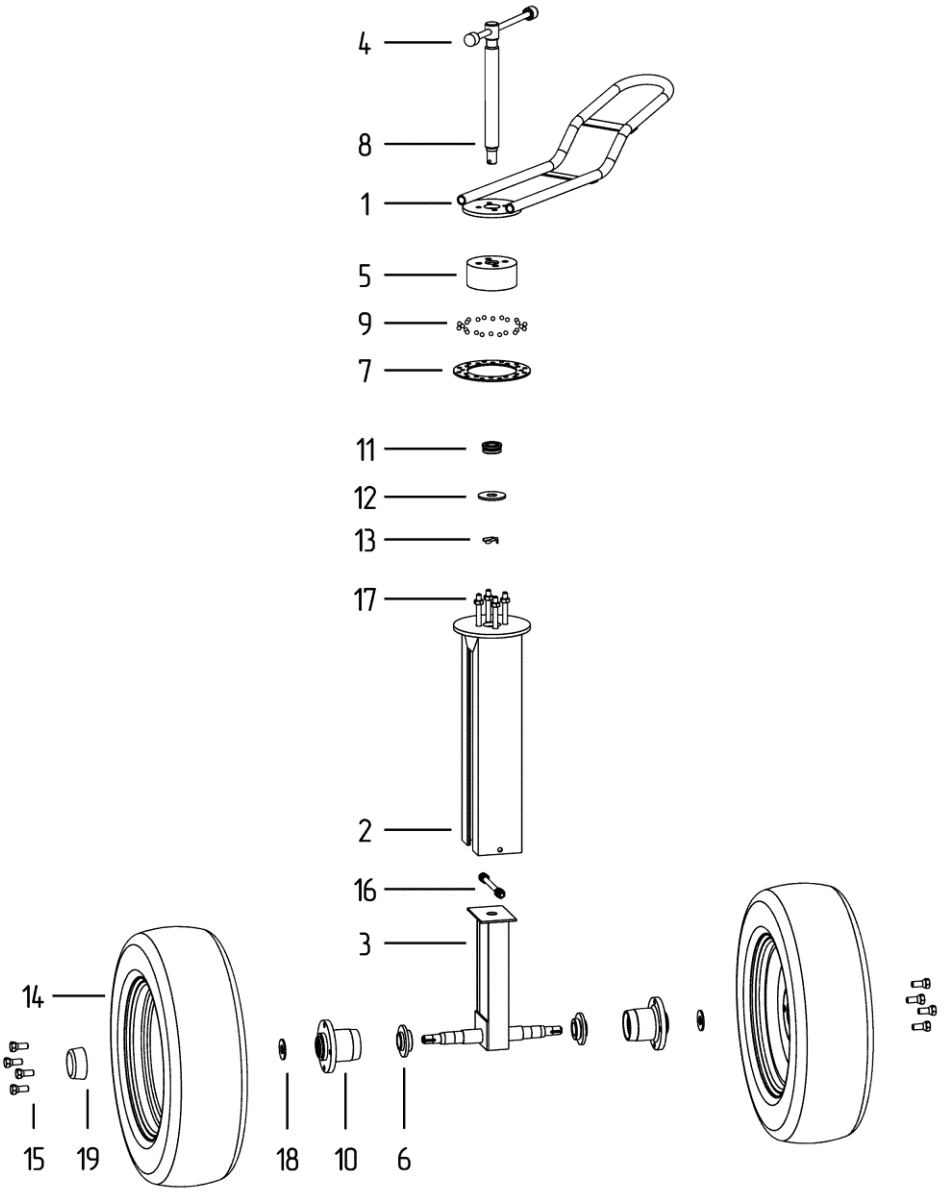

ТРАНСПОРТЕР (рис. 4)

Номер	Наименование	Обозначение	Кол-во
1	Корпус транспортера	ПЗС 200.02.010.2	1
2	Транспортер ЗПС-5 ПЗС-200	28 скребков, L=6384 мм	1
3	Переходник	ПЗС 200.02.050	1
4	Ограждение	ПЗС 000.02.090	1
5	Площадка	ПЗС 200.02.260.1	1
6	Рамка	ПЗС 000.02.060	1
7	Натяжитель цепи	ПЗС 200.02.070	1
8	Привод	ПЗС 200.02.080-01	1
9	Основание съемника	ПЗК 000.03.403	2
10	Подшипник	UCF 206	2
11	Электродвигатель	АИР132S6 -5,5 кВт 1000 об/мин	1
12	Гайка М12-6Н.019 ГОСТ 5915-70		8
	Шайба 12Л 019 ГОСТ 6402-70		8
13	Болт М10-6дх25.019 ГОСТ 7798-70		5
	Гайка М10-6Н.019 ГОСТ 5915-70		5
	Шайба А 10.019 ГОСТ 6958-78		5
	Шайба 10.19 ГОСТ 6402-70		5
14	Болт М12х40.019 ГОСТ 7798-70		2
	Болт М12х45.019 ГОСТ 7798-70		2
	Гайка М12.019 ГОСТ 7798-70		4
	Шайба 12.019 ГОСТ 6958-78		4
	Шайба 12.019 ГОСТ 6402-70		4
15	Гайка М8-6Н.019 ГОСТ 5915-70		2
	Шайба 8.019 ГОСТ 6402-70		2
	Шайба 8.019 ГОСТ 11371-78		2

ТРАНСПОРТЕР рис. 4

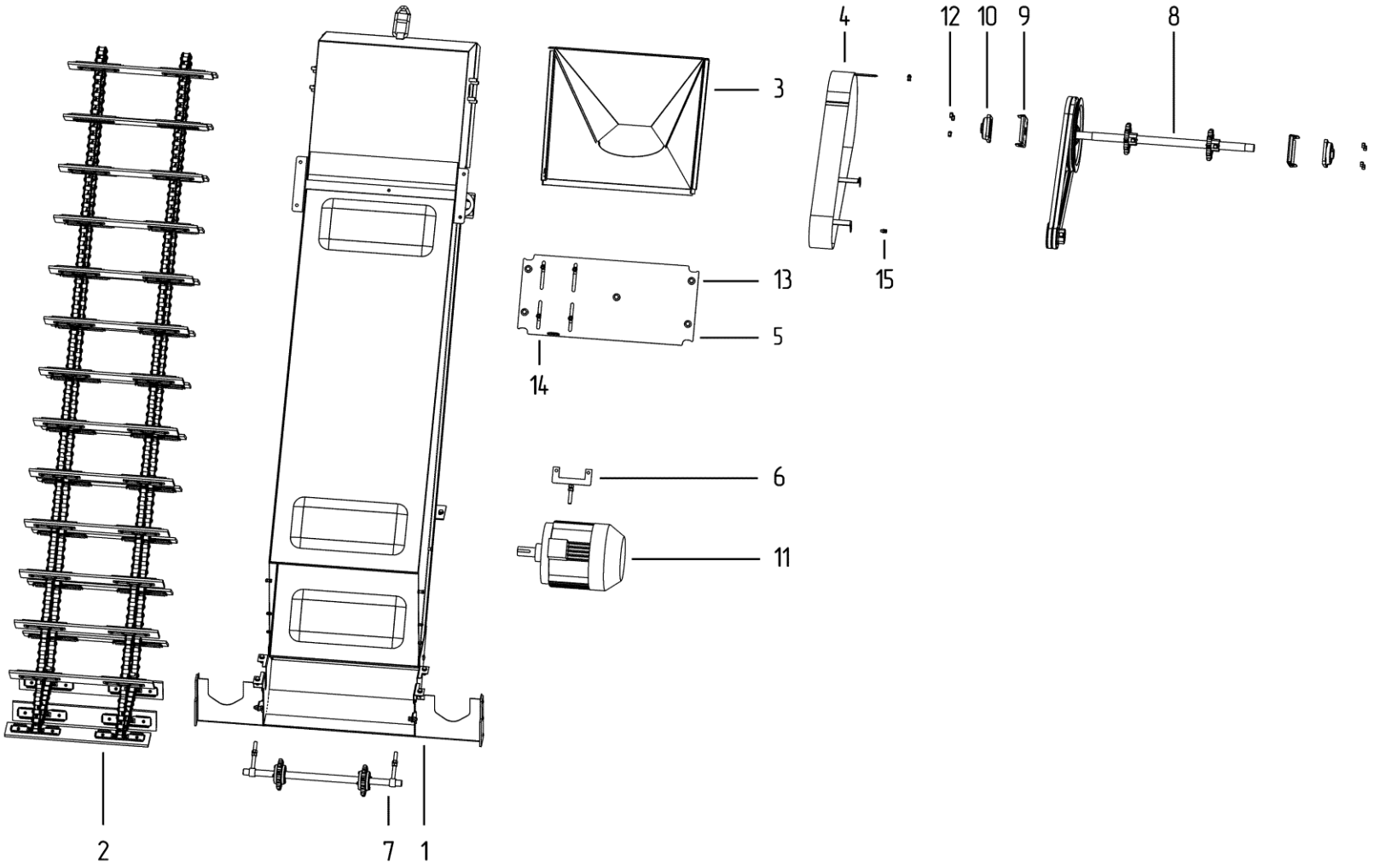

ПРИВОД И НАТЯЖИТЕЛЬ ЦЕПИ (рис. 5)

Номер	Наименование	Обозначение	Кол-во
	Привод		
1	Вал	ПЗС 200.02.601-01	1
2	Шкив	ЗПА 04.103	1
3	Шкив	ОВС А60.108.110-02 d38	1
	Винт М10х30.019 ГОСТ 11738-84		1
	Гайка М10.019 ГОСТ 5915-70		1
4	Звёздочка	Н.023.211-02 d32, z=10	2
5	Шпонка	8х7х58 ГОСТ 23360-78	2
6	Шпонка	8х7х53 ГОСТ 23360-78	1
7	Ремень В(Б)-1800/1850 ГОСТ 1284.1-89		2
8	Болт М10-6дх30.019 ГОСТ 7798-70		1
	Гайка М10		1
9	Болт М10-6дх25 ГОСТ 7796-70		2
	Гайка М10		2
	Натяжитель цепи		
1	Болт специальный	ПЗС 000.02.180	2
2	Ось	ПЗС 200.02.671	1
3	Звездочка в сборе		
4	Звездочка	ЗП 02.103	2
5	Крышка	ПЗС 000.02.471	4
6	Втулка	ПЗС 000.02.872	2
7	Подшипник	180205 ГОСТ 8882-75 (6205)	4
8	Болт М6-6дх16 ГОСТ 7798-70		12
	Шайба 6.Л ГОСТ 6402-70		12
9	Гайка М12-6Н.6 ГОСТ 5915-70		4

ПРИВОД рис. 5

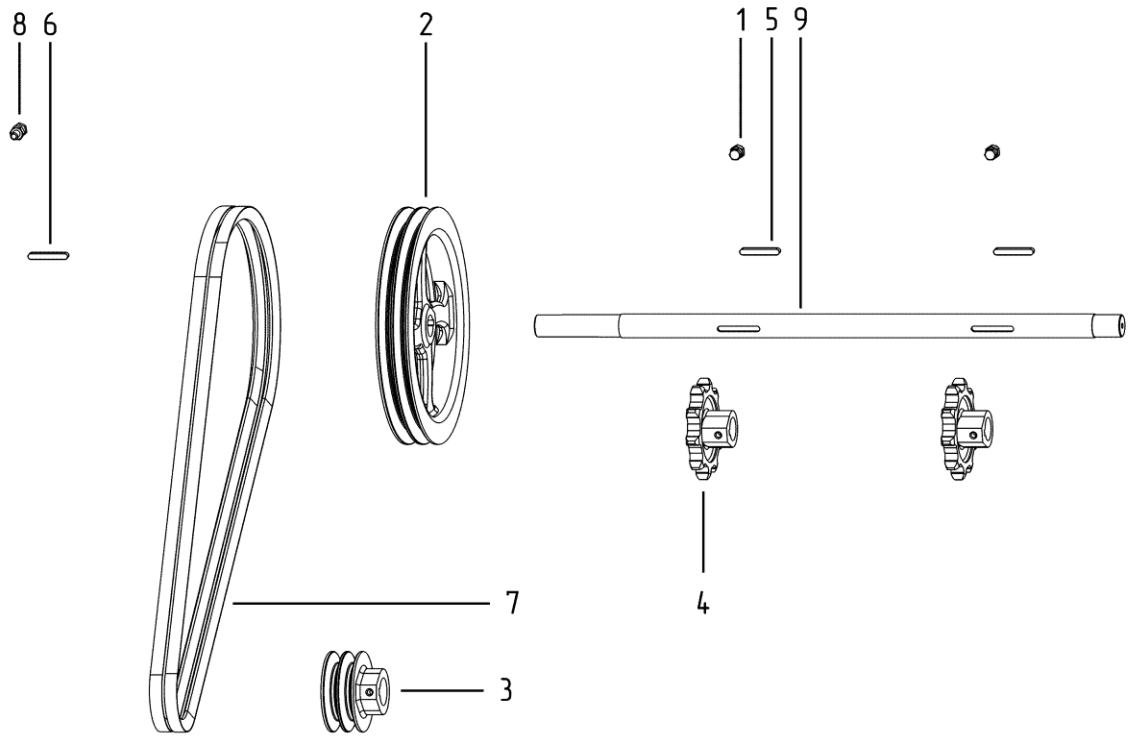

НАТЯЖИТЕЛЬ ЦЕПИ

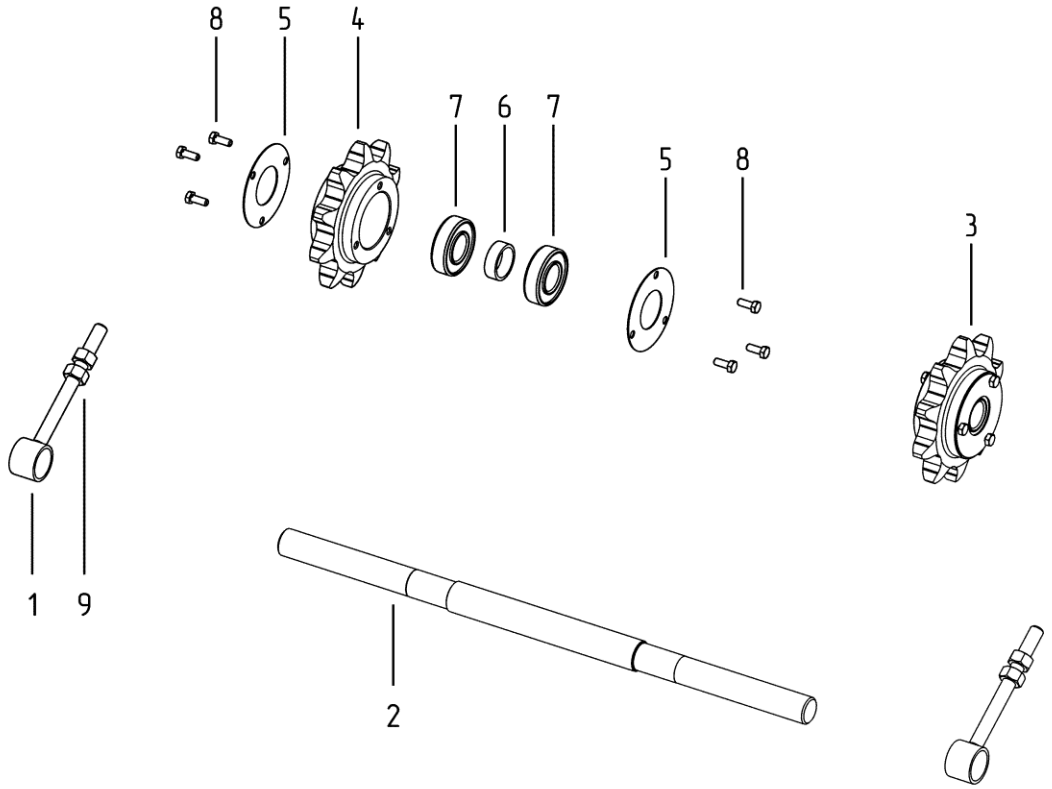

ПИТАТЕЛЬ (часть 1) (рис. 6)

Номер	Наименование	Обозначение	Кол-во
1	Питатель в сборе левый	ПЗС 000.06.100-01	1
2	Питатель в сборе правый	ПЗС 000.06.100	1
3	Редуктор	ПЗС 200.06.030	1
4	Рама питателя	ПЗС 200.06.040	1
5	Рычаг в сборе (лебёдка)	ПЗС 000.06.060.2	2
6	Кронштейн левый	ПЗС 000.06.070-01	1
7	Кронштейн правый	ПЗС 000.06.070	1
8	Фартук левый	ПЗС 000.02.427-01	1
9	Фартук правый	ПЗС 000.02.427	1
10	Подшипник	180205 ГОСТ 8882-75	2
11	Шайба А 20 ГОСТ 11371-78		4
12	Шплинт 4х40.4 ГОСТ 397-79		2
13	Болт М10-6gх25 ГОСТ 7798-70		4
	Гайка М10-6Н ГОСТ 5915-70		4
	Шайба 10Л ГОСТ 6402-70		4
	Шайба А.10 ГОСТ 11371-78		4
14	Болт М6-6gх16 ГОСТ 7798-70		4
	Гайка М6-6Н ГОСТ 5915-70		4
	Шайба 6Л ГОСТ 6402-70		4

ПИТАТЕЛЬ (часть 1) рис. 6

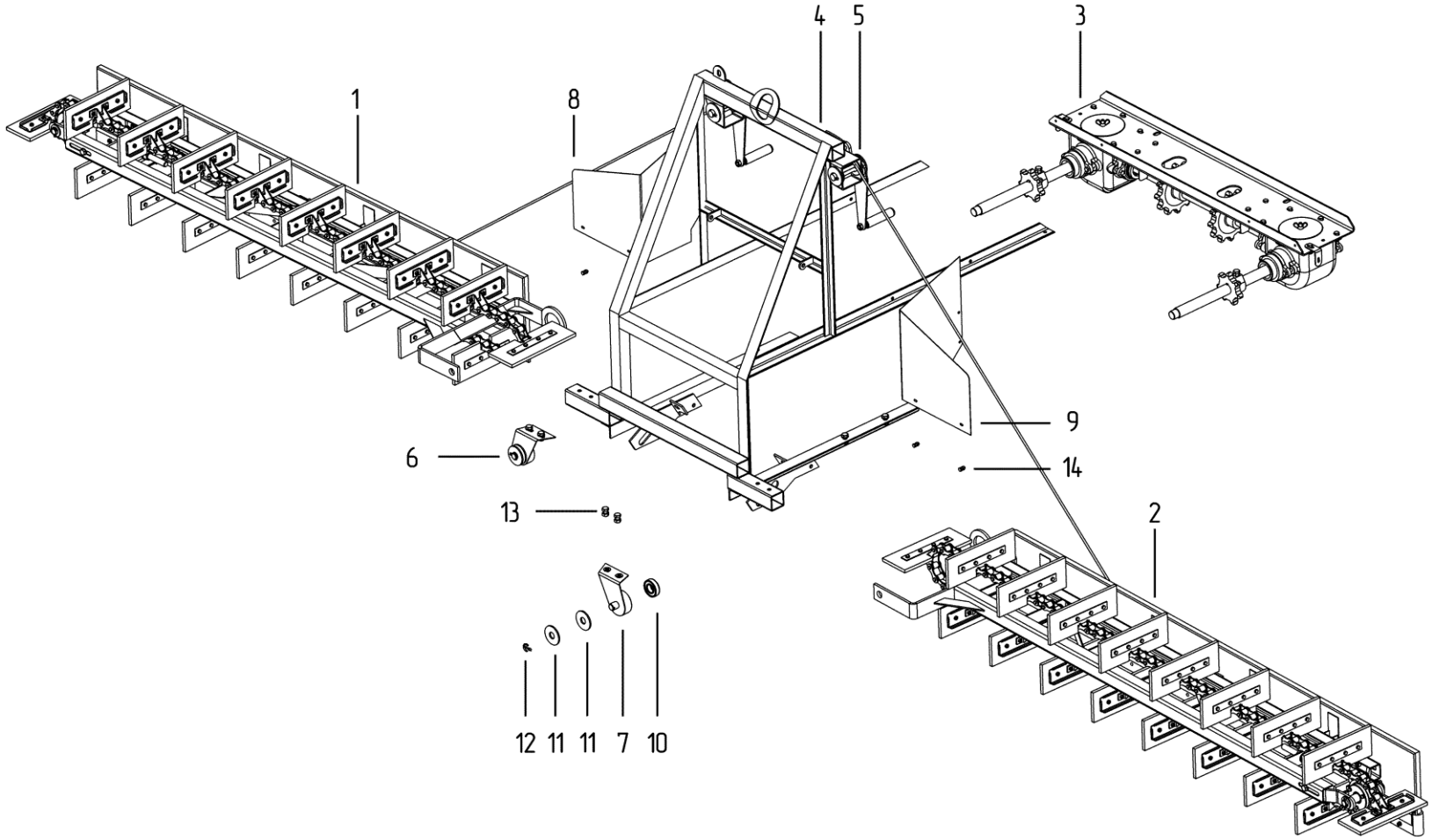

ПИТАТЕЛЬ (часть 2) (рис. 7)

Номер	Наименование	Обозначение	Кол-во
1	Каркас левый	ПЗС 000.06.020-01	1
2	Каркас правый	ПЗС 000.06.020	1
3	Рамка натяжная	ПЗС 000.06.010.1	2
4	Ремень БКНЛ 65 70х8 ГОСТ 23831	ПЗС 000.06.005	2
5	Цепь транспортерная	18 скребков, L=4104 мм	2
6	Болт М6-6gх30.019 ГОСТ 7801-81		2
	Гайка М6-6Н.019 ГОСТ 5915-70		2
	Шайба А.6.019 ГОСТ 6958-78		2
7	Болт М6-6gх25.019 ГОСТ 7801-81		2
	Гайка М6-6Н.019 ГОСТ 5915-70		2
	Шайба 6Л.019 ГОСТ 6402-70		2
8	Заклепка вытяжная	DIN 674-4х16-Al	14

ПИТАТЕЛЬ (часть 2) рис. 7

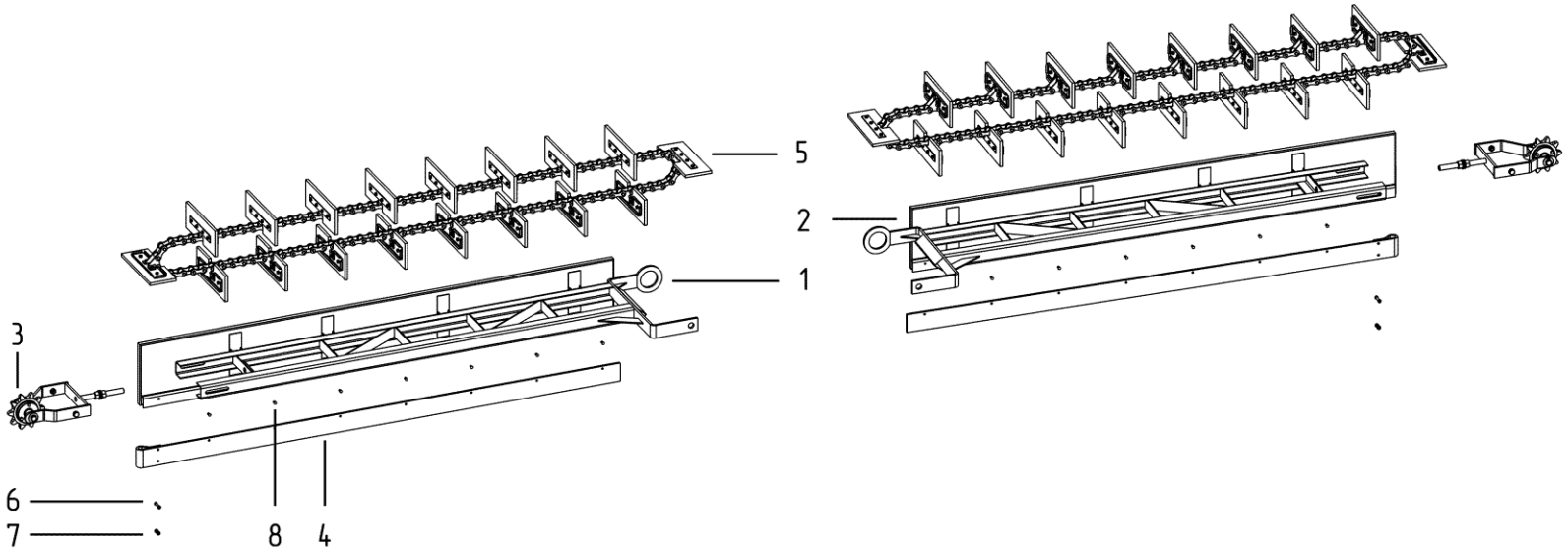

ЛЕБЁДКА, РАМКА НАТЯЖНАЯ, ЦЕПЬ СКРЕБКОВАЯ (рис. 8)

Номер	Наименование	Обозначение	Кол-во
	Лебёдка в сборе	**ПЗС 000.06.06.080**	**2**
1	Рычаг	ПЗС 000.06.060.1	1
2	Корпус лебёдки	ПЗС 000.06.210	1
3	Катушка	ПЗС 000.06.050	1
4	Ручка ПА6 черный, 25х12х105	ПЗС 000.01.001.1	1
5	Трос	d4 DIN EN 123885-4 (DIN 3055/3060) L=2200 мм	1
	Зажим	DIN 741	2
	Коуш	DIN 6899	1
6	Винт с внутренним шестигранником М10х120		1
	Гайка М10-6Н.019 ГОСТ 5915-70		2
	Шайба 10Л 019 ГОСТ 6402-70		1
	Шайба А.10.37.019 ГОСТ 11371-78		2
7	Шайба А 20.019 ГОСТ 6958-78		1-3
8	Шплинт 4х40.019 ГОСТ 397-79		1
	Рамка натяжная		
1	Рамка	ПЗС 000.06.120.1	1
2	Звездочка	ЗП 02.103	1
3	Ось	ПЗС 000.06.611	1
4	Крышка	ПЗС 000.02.471	2
5	Подшипник	180205 ГОСТ 8882-75 (6205)	2
6	Болт М6-6д х 16. ГОСТ 7798-70		6
	Шайба 6 Л ГОСТ 6402-70		6
7	Болт М10х30.019 ГОСТ 7802-81		2
	Гайка М10-6Н.019 ГОСТ 5915-70		2
	Шайба 10 019 ГОСТ 6402-70		2
8	Гайка М16-6Н.019 ГОСТ 5915-70		2
	Шайба А.16.37.019 ГОСТ 11371-78		2
9	Шайба А.20 ГОСТ 11371-78		2
10	Шплинт 3,2х36 ГОСТ 397-79		2
	Цепь скребковая		
1	Жесткость	ПЗС 000.02.461	1
2	Накладка	ПЗС 000.02.462	1
3	Скребок		1
4	Звено скребка		2
5	Звено		1
6	Заклёпка стальная полукруглая		4

РАМКА НАТЯЖНАЯ рис. 8

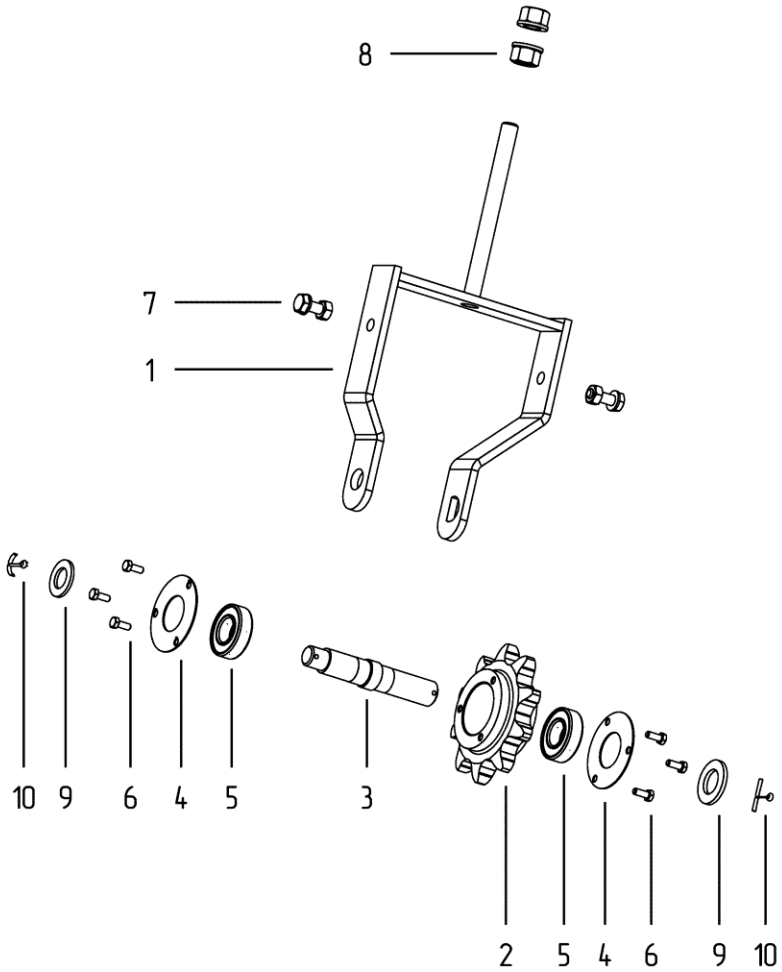

ЛЕБЁДКА

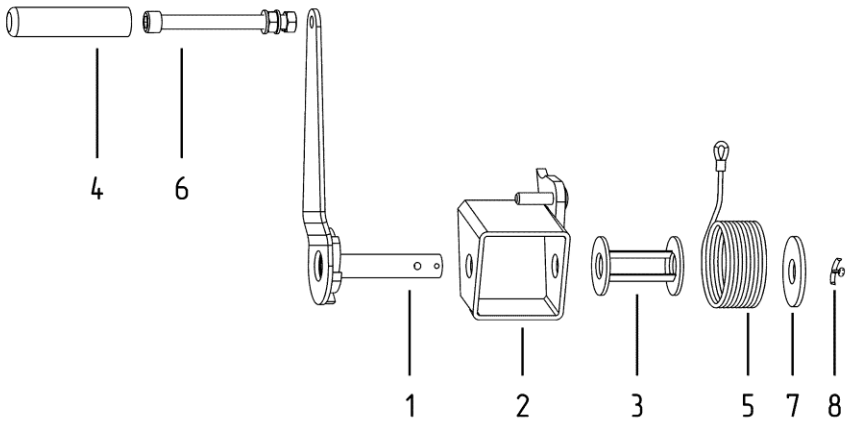

ЦЕПЬ СКРЕБКОВАЯ

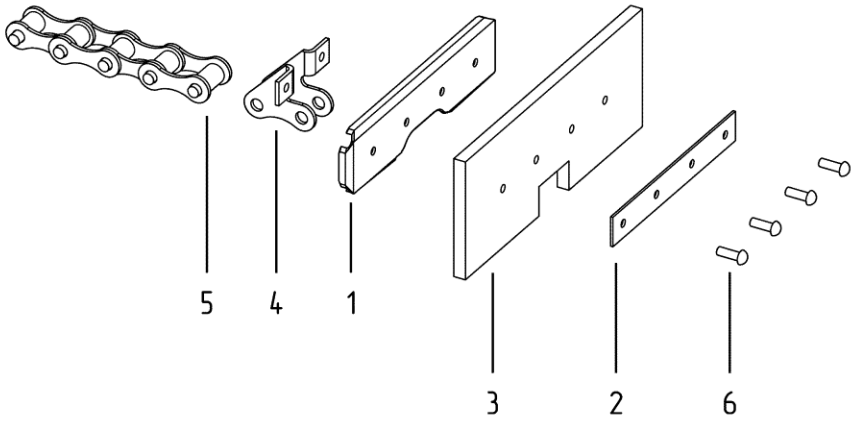

РЕДУКТОР (рис. 9)

Номер	Наименование	Обозначение	Кол-во
1	Крышка подшипника	ПЗС 000.06.140 (ЗПН 1007 А)	2
2	Крышка подшипника	ПЗС 000.06.130 (ЗС 1019)	2
3	Корпус редуктора	ПЗС 000.06.190	2
4	Крышка	ПЗС 000.06.465 (ЗП 1012)	2
5	Звёздочка	ЗС 1038	2
6	Звёздочка	ЗС 1041	2
7	Крышка	ПЗС 200.06.431	1
8	Крышка	ПЗС 000.06.432	2
9	Планка	ПЗС 000.06.433	2
10	Кронштейн	ПЗС 000.02.425	2
11	Щека	ПЗС 000.06.436	2
12	Вал опорный	ПЗС 000.06.633.1	2
13	Вал	ПЗС 200.06.634	1
14	Колесо коническое	ЗС 6029	2
15	Шестерня коническая	ЗПН 6011	2
16	Прокладка	ПЗС 000.06.002	4
17	Прокладка	ПЗС 000.06.003	2
18	Прокладка	ПЗС 000.06.004	2
19	Шайба регулировочная	ПЗС 000.06.437	2
20	Подшипник	11206 (1207К+Н207)	6
21	Манжета 1,2-30х52-1 ГОСТ 8752-75		4
22	Болт М8-g8х20 ГОСТ 7798-70		4
	Гайка М8-Н6.5 ГОСТ 5915-70		4
	Шайба 8Л ГОСТ 6402-70		4
	Шайба А8 ГОСТ 11371-78		4
23	Болт М8-g6х25.58.С ГОСТ 7798-70		2
	Гайка-барашек М8 - DIN 315		2
24	Болт М8-g8х25 ГОСТ 7798-70		12
	Гайка М8-Н6.5 ГОСТ 5915-70		12
	Шайба А8.01.019 ГОСТ 6958-78		12
	Шайба 8Л ГОСТ 6402-70		12
25	Болт М8-g6х30 ГОСТ 7798-70		4
	Шайба 8Л ГОСТ 6402-70		4
26	Болт М8-g6х30 ГОСТ 7798-70		8
	Шайба 8Л ГОСТ 6402-70		8
27	Болт М8х20 ГОСТ 7798-70		2
	Гайка М8 ГОСТ 5915-70		2
28	Болт М10х35 ГОСТ 15591-70		2
	Гайка М10-Н6.5 ГОСТ 5915-70		2
29	Шпонка 8х7х28 ГОСТ 23360-78		2
30	Шпонка 8х7х50 ГОСТ 23360-78		2
31	Шпонка 8х7х45 ГОСТ 23360-78		4
32	Гайка М16-Н6.5 ГОСТ 5915-70		2
33	Шайба 16Л ГОСТ 6402-70		2
34	Шайба регулировочная		2

РЕДУКТОР рис. 9

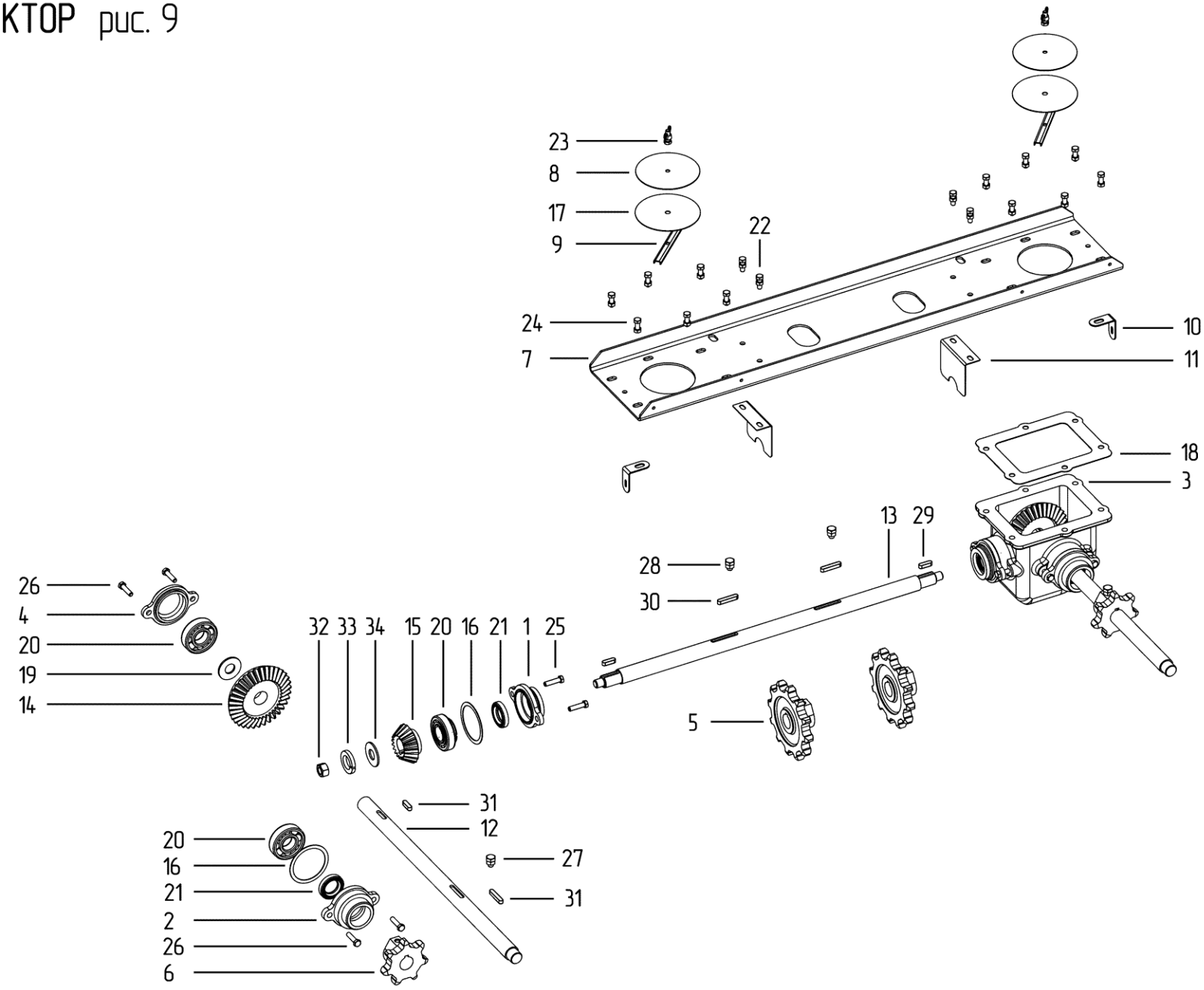

ТРИММЕР С ТРУБОЙ (рис. 10)

Номер	Наименование	Обозначение	Кол-во
1	Блок триммера	ПЗС 000.03.010	1
2	Колонка	ПЗС 000.03.070	1
3	Ограждение	ПЗС 000.03.100	1
4	Планка натяжная	ПЗС 000.03.060-01	1
5	Шкив	ЗП 03.108	1
6	Шкив	ОВС А60.108 D130/d38	1
7	Ремень	В(Б) 2120	2
8	Электродвигатель	АИР132М4-11 кВт 1500 об/мин.	1
9	Винт 10х40.019 ГОСТ 11738-84		1
	Гайка М10.019 ГОСТ 5915-70		1
	Шпонка 8х7х56 ГОСТ 23360-78		1
10	Винт 10х30.019 ГОСТ 11738-84		1
	Гайка М10.019 ГОСТ 5915-70		1
	Шпонка 8х7х56 ГОСТ 23360-78		1
11	Болт М12х45.019 ГОСТ 7798-70		2
	Гайка М12.019 ГОСТ 5915-70		2
	Шайба А.12.019 ГОСТ 6958-78		2
	Шайба 12Л 019 ГОСТ 6402-70		2
12	Болт М12х50.019 ГОСТ 7798-70		1
	Гайка М10-6Н.019 ГОСТ 5915-70		1
	Шайба А.12.019 ГОСТ 6958-78		1
	Шайба 12Л 019 ГОСТ 6402-70		1
13	Болт М12-6gх25.019 ГОСТ 7798-70		6
	Гайка М12-6Н.019 ГОСТ 5915-70		6
	Шайба 12Л 019 ГОСТ 6402-70		6
	Шайба А.12.019 ГОСТ 11371-78		6
20	**Труба в сборе**	ПЗС 200.03.080	**1**
21	Корпус трубы	ПЗС 200.03.020	1
22	Носок	ПЗС 200.03.090.1	1
23	Тяга	ПЗС 000.03.883-02 L=2680 мм	1
24	Ось	ПЗС 200.03.691	1
25	Трос	d5 DIN EN 123885-4 L=3800 мм	1
	Цепь	d6 DIN763 (8 звеньев)	1
	Зажим	DIN 741	1
	Коуш	DIN 6899	1
	Соединитель цепей (серьга)/скоба такелажная	DIN 82101	1
26	Болт М12-6gх35.019 ГОСТ 7798-70		4
	Шайба С 12.019 ГОСТ 6958-78		4
27	Болт М10-6gх45.019 ГОСТ 7798-70		2
	Гайка М10-6Н.019.LF ГОСТ Р 50273-92		2
28	Болт М10х25.019 ГОСТ 7798-70		2
	Гайка М10.019 ГОСТ 5915-70		2
	Шайба 10.019 ГОСТ 6958-78		4
30	**Механизм подъёма носка**		**1**
31	Рукоятка	ПЗС 000.03.380	1
32	Пластина	ПЗС 000.03.485	2
33	Втулка	ПЗС 000.03.885	2
34	Втулка	ПЗС 000.03.886	1
35	Кронштейн	ПЗС 000.03.260	1
36	Ручка 25х12х105 ПАВ черная	ПЗС 000.01.001.1	1
37	Направляющая	ПЗС 000.03.681	1
38	Винт с внутренним шестигранником М10х120		1
	Гайка М10-6Н.019 ГОСТ 5915-70		2
	Шайба 10Л.019 ГОСТ 6402-70		1
	Шайба А.10.37.019 ГОСТ 11371-78		2
39	Гайка М10-6Н.LF ГОСТ Р 50273-92		2
	Шайба 10Л.019 ГОСТ 6402-70		2
40	Гайка М10-6Н.LF ГОСТ Р 50273-92		1
	Шайба С.10.019 ГОСТ 11371-78		2

ТРИММЕР С ТРУБОЙ рис. 10

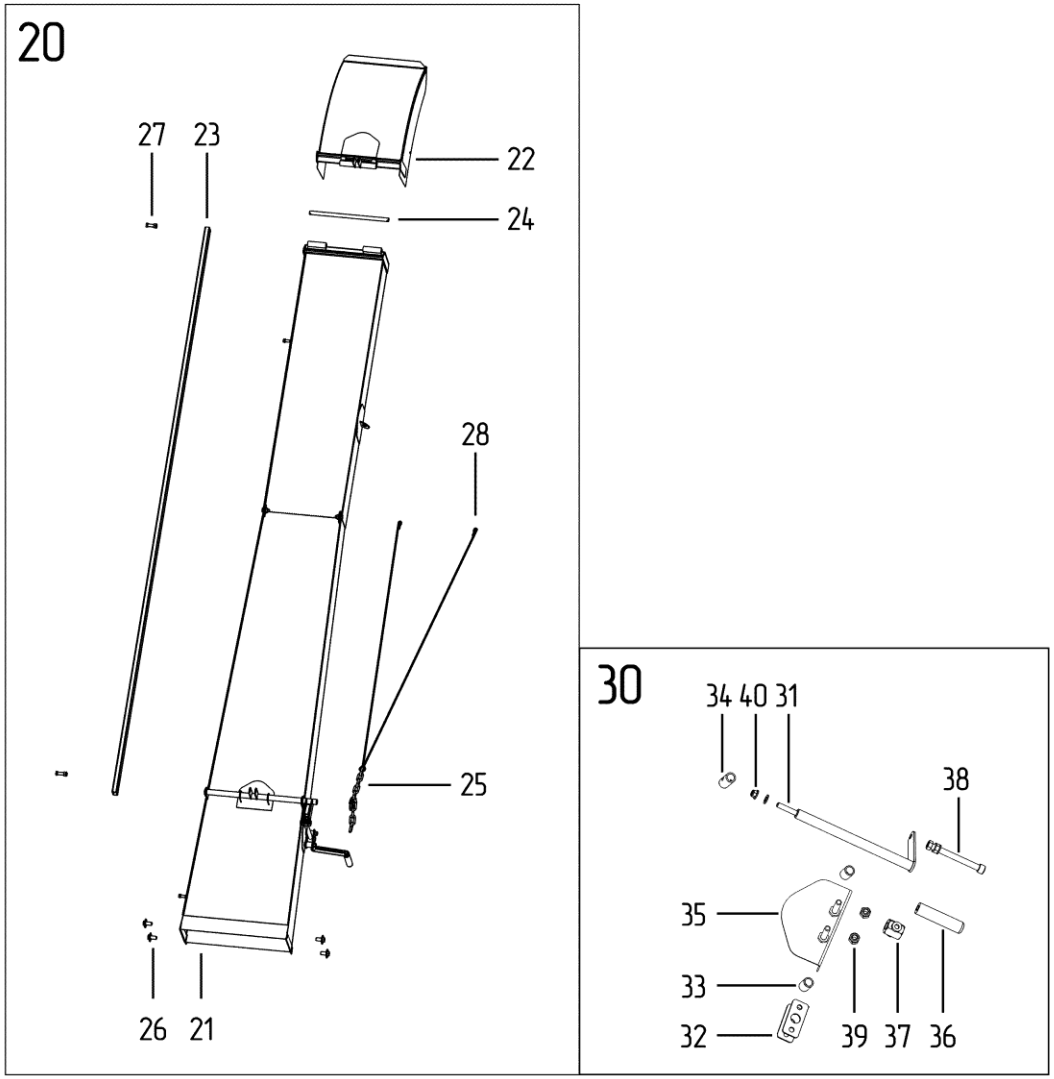

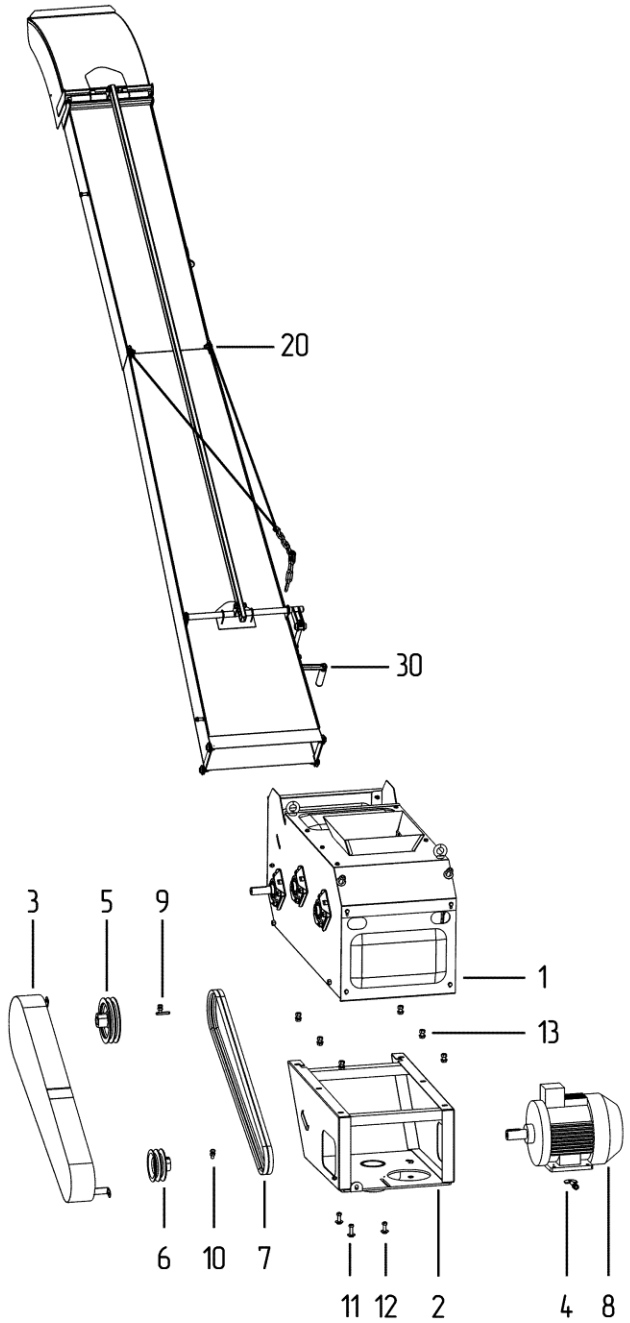

БЛОК ТРИММЕРА (рис. 11)

Номер	Наименование	Обозначение	Кол-во
1	Боковина левая	ПЗС 000.03.110-01	1
2	Боковина правая	ПЗС 000.03.110	1
3	Стенка задняя	ПЗС 200.03.404	1
4	Стенка передняя	ПЗС 200.03.405	1
5	Крышка	ПЗС 200.03.150	1
6	Барабан приводной	ПЗС 200.03.130-01	1
7	Барабан натяжной	ПЗС 200.03.120-01	1
8	Натяжитель	ПЗС 000.03.160	2
9	Шпилька	ПЗС 200.03.601	2
10	Основание съёмника	ПЗК 000.03.403	4
11	Основание съёмника	ПЗК 000.03.403-01	2
12	Ремень бесконечный с рёбрами / Лента триммера	4х500х2560 БКНЛ-65 (С)	1
13	Подшипниковый узел	UCF 206	6
14	Рым болт М12.019 ГОСТ 4751-73		2
	Шайба 12.019 ГОСТ 6958-78		2
15	Болт М8-6дх20 ГОСТ 7798-70		14
	Гайка М8-6Н ГОСТ 5915-70		14
	Шайба А.8 ГОСТ 6958-78		14
16	Гайка соединительная (муфта) М12		2
	Шайба А12.019 ГОСТ 6958-78		2
17	Гайка М12-6Н.019 ГОСТ 5915-70		24
	Шайба 12Л 019 ГОСТ 6402-70		24
18	Гайка М12-6Н.019 ГОСТ 5915-70		4
	Шайба 12Л 019 ГОСТ 6402-70		4
20	**Катушка**	**ПЗС 200.03.140-01**	**1**
21	Вставка	ПЗС 200.03.444	4
22	Болт М6-6дх16.019 ГОСТ 7798-70		12
	Гайка М6-6Н.019 ГОСТ 5915-70		12
	Шайба 6Л 019 ГОСТ 6402-70		12
30	**Щиток в сборе**		**2**
31	Накладка	ПЗС 000.03.465	2
32	Щиток БКНЛ	ПЗС 000.03.003	2
33	Гайка М6-6Н.019 ГОСТ 5915-70		4
	Шайба 6Л 019 ГОСТ 6402-70		4

БЛОК ТРИММЕРА рис. 11

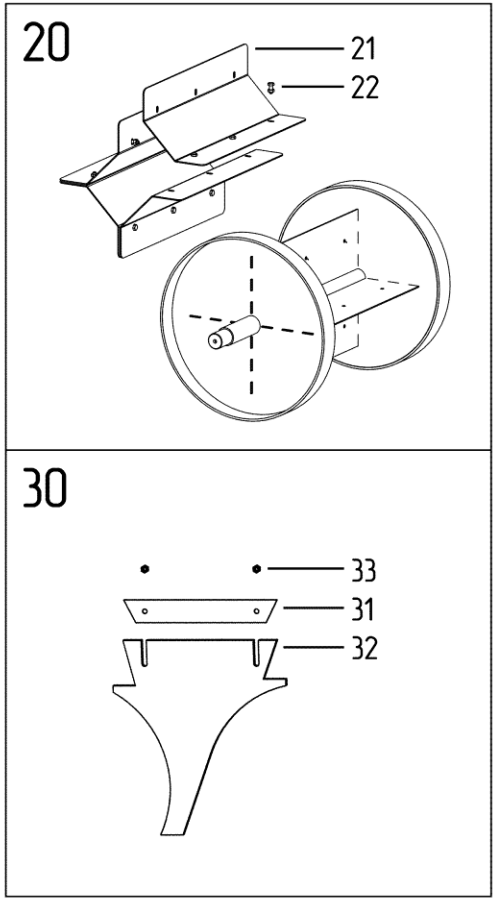

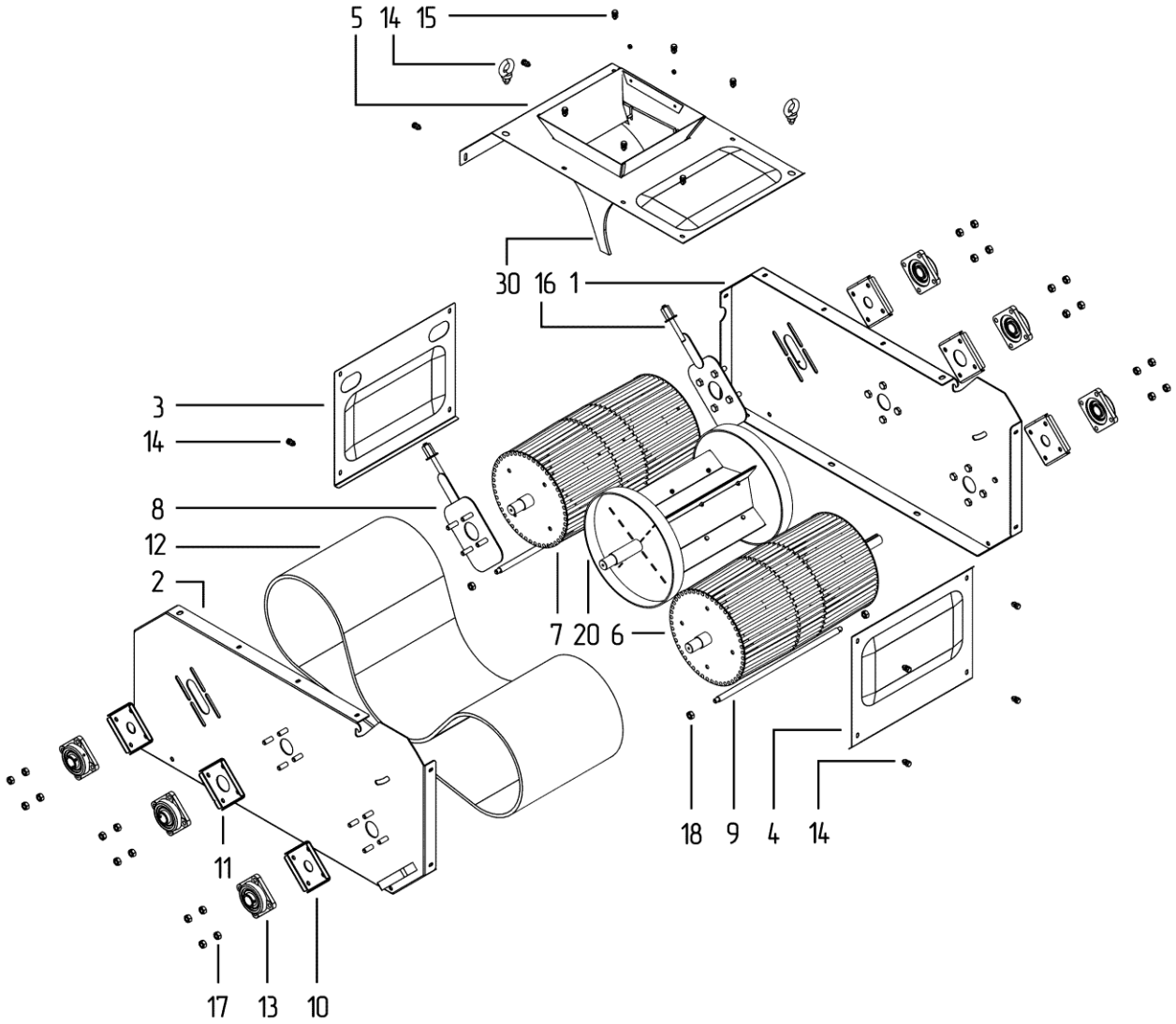

ПУЛЬТ/ШКАФ ЭЛЕКТРИЧЕСКИЙ (рис. 12)

Номер	Наименование	Обозначение	Кол-во
	Пульт управления	**ПЗС 100.09.000**	**1**
1	Корпус металлический 400х310х220	ЩМП-1-036	1
2	Преобразователь частоты (0,75 кВт/380В)		1
3	Выключатель автоматический	ВА 47-29 2/6	1
4	Выключатель автоматический	ВА 47-29 3/10	1
5	Выключатель автоматический	ВА 47-29 3/63	1
6	Контактор магнитный транспортера	КМИ 11810/380 В	1
7	Контактор магнитный триммера	КМИ 23210/380 В	1
8	Реле тепловое триммера	РТН 1322 (18÷25) А	1
9	Реле тепловое транспортера	РТИ 1321 (12÷18) А	1
10	Кулачковый переключатель	ПК-2-13 63А 3Р	1
11	Кнопка сдвоенная с подсветкой	LAY5-BW8465	2
12	Кнопка аварийная с фиксацией	LAY5-BS542	1
13	Переключатель 3 позиции I-0-II	LAY5-BJ33	1
14	Резистор с ручкой	резистор 16К1КС 10К; ручка RR4811	1
15	Лампа	AD22DS LED матрица, d22 мм	1

ПУЛЬТ/ШКАФ ЭЛЕКТРИЧЕСКИЙ рис. 12

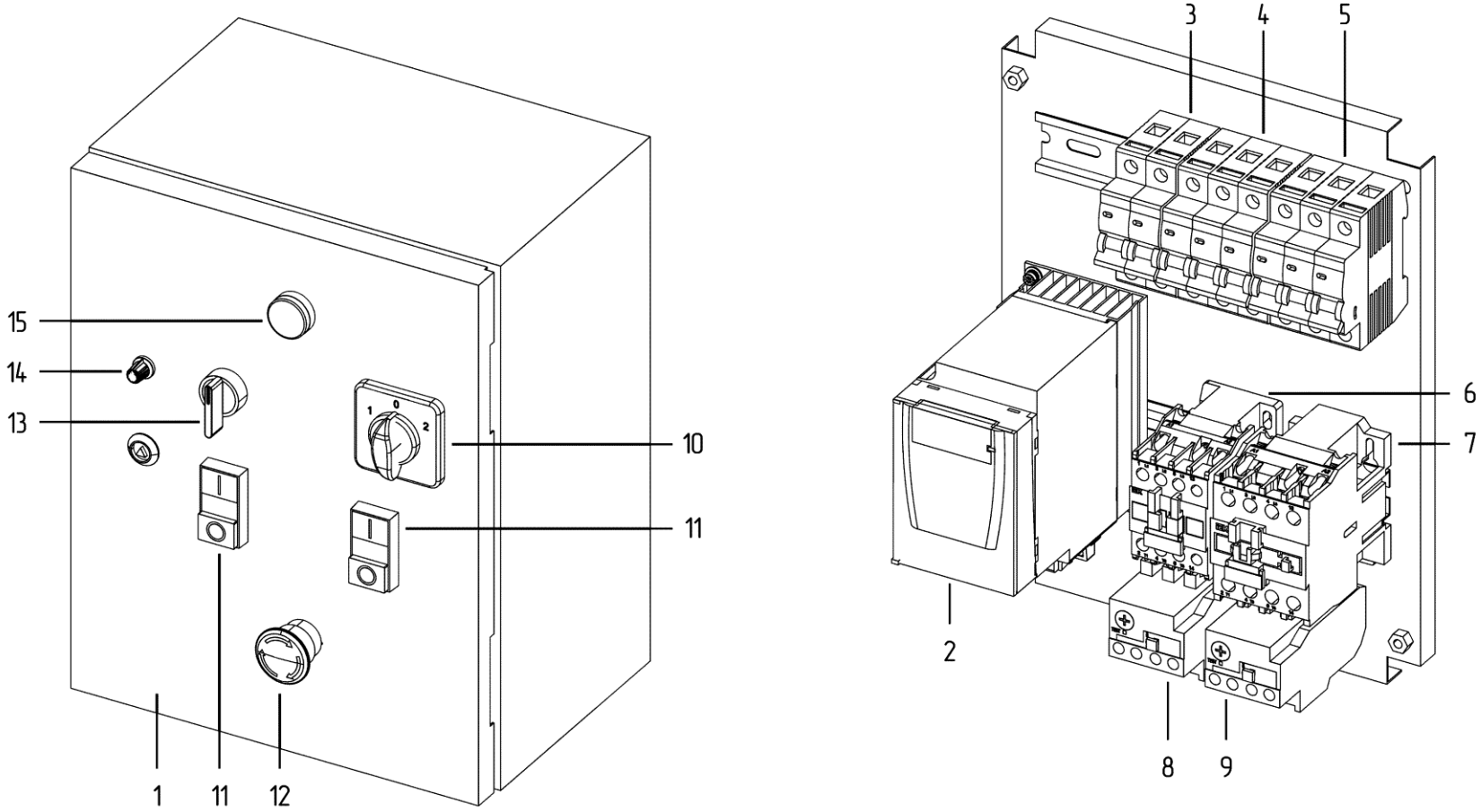

По всем интересующим Вас вопросам в части конструкции и эксплуатации зернометателя обращаться в ООО «ВОРОНЕЖСКИЙ ЗАВОД СЕЛЬХОЗМАШИН».

394040, г. Воронеж, ул. Латненская, д. 9а

☎ 8 (473) 243-93-15
✉ asd-novik@mail.ru
💻 www.vzs-m.ru